GSH-520

Бетонорез кольцевой бесщеточный

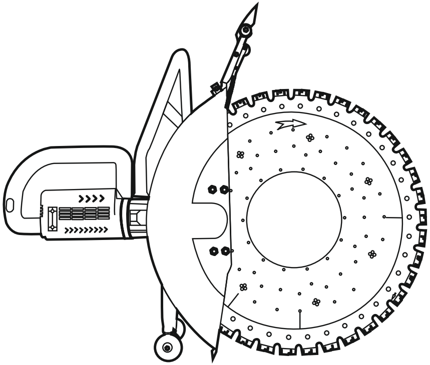

Руководство по эксплуатации

Перед началом работы внимательно ознакомьтесь с инструкцией. Сохраняйте инструкцию с рекомендациями производителя и/или импортера весь срок эксплуатации.

Краткое описание изделия:
Данное изделие отличается высокой мощностью, высокой производительностью и повышенным уровнем безопасности. Конструкция защищена патентом. Оборудование предназначено для резки и штробления стен из цементного кирпича, лёгкого (ячеистого) кирпича, а также бетонных стен.

1. Меры предосторожности

1.1 Предупреждение

Несанкционированная модернизация оборудования или использование неоригинальных деталей может привести к серьёзным травмам или смерти.

Запрещается:

·вносить изменения в конструкцию без разрешения производителя;
·использовать оборудование, подвергшееся сторонним изменениям;
·эксплуатировать неисправное оборудование;
·использовать неоригинальные запасные части.

1.2 Рабочая среда

1. Рабочее место должно быть чистым, ровным, хорошо освещённым и проветриваемым.
2. Запрещается использовать инструмент в местах с присутствием легковоспламеняющихся и взрывоопасных веществ.
3. При работе соблюдать безопасную дистанцию не менее 15 м, держать оборудование вдали от детей, посторонних лиц и животных.
4. Не использовать оборудование в местах с ограниченным пространством.

1.3 Подача воды

При работе необходимо подключение к системе водоснабжения или водяному насосу с давлением не менее 0,5 МПа.
При резке необходимо обеспечить достаточную подачу воды для охлаждения.
Работа без воды строго запрещена.

1.4 Электробезопасность

1. Соблюдать требования предупреждающих маркировок на вилке и оборудовании.
2. Использовать только штатную вилку, поставляемую производителем. Запрещается изменять конструкцию вилки.
3. Оборудование должно использоваться только при наличии исправного заземления.
4. Запрещается использовать оборудование под дождём или во влажной среде.
5. Не тянуть оборудование за кабель питания во избежание повреждений и плохого контакта.
6. При работе на открытом воздухе использовать удлинитель длиной не менее 2 м и обеспечивать надёжное соединение.
7. При включении избегать контакта частей тела с металлическими поверхностями оборудования.
8. При использовании удлинителей большой длины применять кабель сечением не менее 4,0 мм².
9. При работе во влажных условиях обязательно использовать устройство защитного отключения (УЗО / RCD) и надевать диэлектрические перчатки.

1.5 Безопасность оператора

1. При работе сохраняйте внимательность и концентрацию. Не используйте инструмент при усталости, под воздействием алкоголя, лекарств или других веществ.
2. Обязательно используйте средства индивидуальной защиты: защитную одежду, защитные очки, защитную маску/респиратор, средства защиты органов слуха. Это необходимо для защиты от летящих частиц и пыли.
3. Во избежание случайного запуска перед подключением к сети убедитесь, что выключатель находится в положении «ВЫКЛ». После подключения не держите палец на кнопке включения

во избежание несчастного случая.
4. Перед запуском убедитесь, что все регулировочные ключи и инструменты сняты с оборудования.
5. Во время работы сохраняйте устойчивое положение и равновесие тела.
6. Не носите свободную одежду, украшения. Пользователям с длинными волосами необходимо использовать защитный головной убор, чтобы избежать попадания в движущиеся части.
7. Если выключатель неисправен и не позволяет включать или выключать инструмент, эксплуатация запрещена.
Инструмент с неисправным выключателем представляет опасность.
8. Перед выполнением любых регулировок или заменой оснастки обязательно отключите питание и извлеките вилку из розетки. Это снижает риск случайного запуска.
9. Храните инструмент в недоступном для детей месте.
Не допускайте к работе лиц, не знакомых с инструментом или инструкцией.
Необученные пользователи представляют опасность.

2. Техническое обслуживание

Перед выполнением любых работ по обслуживанию обязательно отключите питание и извлеките вилку из розетки!
1. Оборудование изготовлено в соответствии с действующими стандартами.
В случае неисправности запрещается самостоятельно разбирать инструмент – ремонт должен выполняться в авторизованном сервисном центре.
Несанкционированный ремонт может привести к повреждению оборудования.
2. При обслуживании допускается использование только оригинальных запасных частей.
Использование неоригинальных компонентов может привести к поломке оборудования или травмам.
3. После каждого использования необходимо очищать инструмент от песка, пыли и загрязнений. Содержите оборудование в чистоте, храните его в сухом месте, недоступном для детей, чтобы предотвратить коррозию и неисправности.

Технические характеристики

Параметры	GSH-520
Скорость холостого хода	7800 об/мин
Максимальная мощность (под нагрузкой)	5000 Вт
Номинальная мощность	3000 Вт
Максимальная глубина реза	400 мм
Диаметр диска	550 мм
Напряжение	220 В
Частота	50 Гц

Перечень деталей (взрыв-схема)

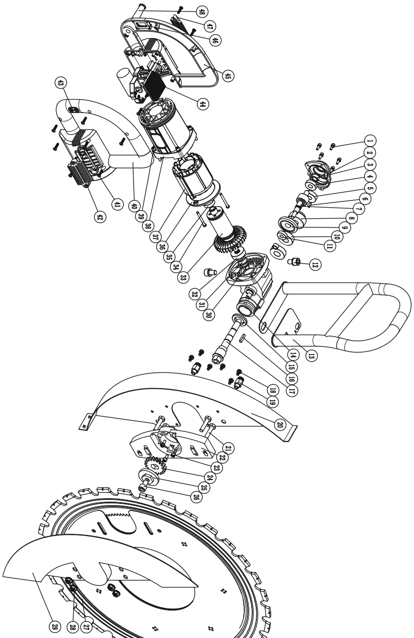

Перечень деталей

№	Наименование	Модель/ Размер	Кол-во	Примечание	№	Наименование	Модель/ Размер	Кол-во	Примечание
1	Винт с внутренним шестигранником	M4×12	5		27	Режущий диск (кольцо)	–	1	
2	Задняя крышка редуктора	ADC12	1		28	Гайка шестигранная самоконтрящаяся	M8	2	
3	Стальная втулка	φ16×φ10×8	1		29	Наружный защитный кожух	–	1	
4	Подшипник шариковый радиальный	φ26×φ10×8	1	6000.2Z	30	Гайка шестигранная	M8	1	
5	Подшипник шариковый радиальный	φ30×φ10×9	1	6200.2Z	31	Малая коническая шестерня	–	1	
6	Шпонка сегментная	4×5×13	1		32	Подшипник шариковый радиальный	φ32×φ12×10	1	6201.2Z
7	Вал шестерни	–	1		33	Ротор (якорь)	–	1	
8	Большая прямозубая шестерня	–	1		34	Винт самонарезающий с крестовой головкой	ST5×65C	2	
9	Ведущее колесо	–	1		35	Подшипник шариковый радиальный	φ26×φ9×8	1	629.2Z
10	Подшипник шариковый радиальный	φ35×φ15×11	2	6202.2Z	36	Пылезащитное кольцо	–	1	
11	Подшипник шариковый радиальный	φ22×φ8×7	1	608.2Z	37	Статор	–	1	
12	Болт с внутренним шестигранником	M10×16	2		38	Корпус двигателя	–	1	
13	Передняя рукоятка	–	1		39	Винт с внутренним шестигранником	M5×30	4	
14	Корпус редуктора	ADC12	1		40	Рукоятка	–	1	
15	Защитное кольцо	–	1		41	Самонарезающий винт с крестовой головкой	ST4×16F	11	
16	Шпонка призматическая	5×4×20	1		42	Правая крышка корпуса	–	1	
17	Выходной вал	–	1		43	Выключатель	–	1	
18	Винт с крестовой головкой	M5×10	6		44	Контроллер (с конденсатором)	–	1	
19	Патрубок подачи воды	M10×φ8	2		45	Ручка	–	1	
20	Внутренний защитный кожух	–	1		46	Крепление выключателя	–	1	
21	Болт шестигранный	M8×30	2		47	Левая крышка корпуса	–	1	
22	Соединительный блок	–	1		48	Кабельный ввод (защита кабеля)	–	1	
23	Винт с внутренним шестигранником	M5×12	3						
24	Шестерня диска	–	1						
25	Прижимная пластина шестерни	–	1						
26	Винт с внутренним шестигранником	M10×16	1						

ГАРАНТИЙНЫЙ ТАЛОН

Условия гарантии

Гарантийный срок изделия составляет ___ месяцев
(отсчитывается с даты покупки)
Пожалуйста, соблюдайте следующие условия:

1. В течение гарантийного срока бесплатный ремонт осуществляется в случае неисправностей, возникших при соблюдении правил эксплуатации, изложенных в настоящем руководстве.
2. При обращении по гарантии необходимо предъявить данный гарантийный талон и документ, подтверждающий покупку (чек/накладную).

Случаи, не подпадающие под гарантию:

1. Истечение гарантийного срока.
2. Самостоятельная разборка, ремонт или внесение изменений в конструкцию.
3. Нарушение правил эксплуатации, использование при несоответствующем напряжении питания или в ненадлежащих условиях.
4. Отсутствие гарантийного талона или документа о покупке, а также внесение изменений в талон или несоответствие данных.
5. Повреждения, вызванные падением, вибрацией, транспортировкой или иными внешними воздействиями, не связанными с качеством изделия.
6. Повреждения, вызванные форс-мажорными обстоятельствами (стихийные бедствия, пожар и др.).
7. В случае изменения условий гарантийного обслуживания применяется актуальная редакция производителя.

Контакт для сервисного обслуживания (Сохраните данный документ)

Внимание!

Гарантийный талон действителен только при наличии печати продавца.
Исправления не допускаются. Утерянный талон не восстанавливается.

Данные покупателя

ФИО: ____________________
Телефон: ____________________

Данные изделия

Наименование изделия: ____________________
Модель: ____________________ Серийный номер: ____________________
Дата покупки: ______/______/______ Номер документа (чек/накладная):____________________

Данные продавца

Наименование продавца:____________________
Адрес:____________________
Телефон:____________________
М.П. (печать продавца)

Отметка о проверке качества

Изделие соответствует требованиям действующих стандартов и допущено к эксплуатации.

Параметры	Данные
Наименование изделия	
Модель	
Дата производства	
Дата проверки	
Контролёр ОТК	

GFAYT

Изготовитель: Yiwu Pengtai Supply Chain Management Co., Ltd. (Иу Пэнтай Саплай Чейн Менеджмент Ко.,Лтд.) Адрес изготовителя: 322000, China, 530, Block B, Fortune Building, Futian Street, Yiwu City, Jinhua City, (Zhejiang province) Pilot Free Trade Zone.(322000, Китай, 530, блок Б, Форчун Билдинг, Футянь Стрит, Иу Сити, Цзиньхуа Сити, (провинция Чжэцзян) Пэйлот Фри Трейд Зон)Импортер/поставщик и организация принимающая претензии: ООО «ГФТ Тулс».Юридический адрес: 119297, город Москва, Родниковая ул, д. 30 к. 1, кв. 1027. Фактический адрес: Москва, Калужское шоссе 4с1. Дата изготовления: 03.2026г. Сделано в Китае.

☎ 7 (985) 006-06-60 ✉ gfttools@mail.ru 🌐 gfttools.ru

ЕАС